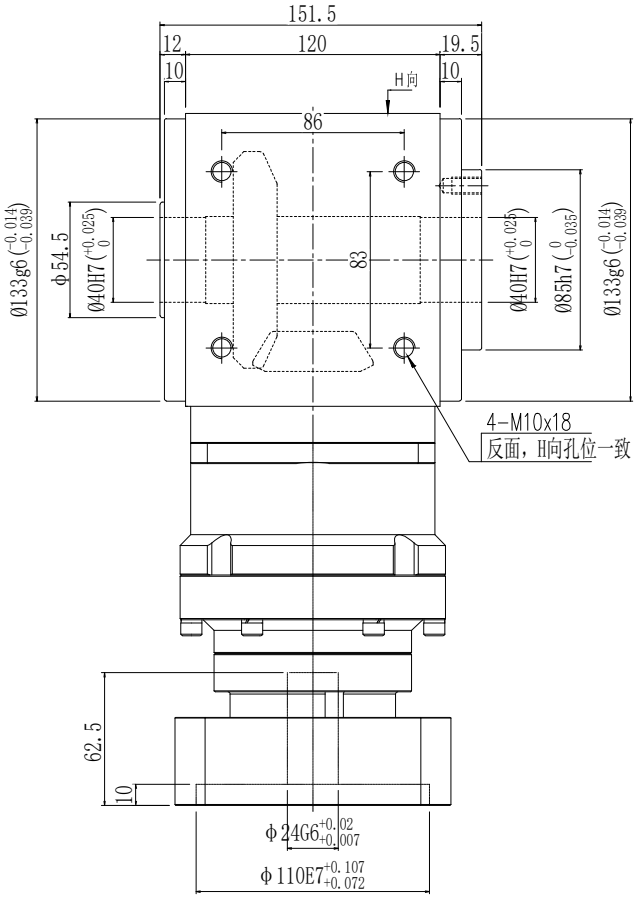

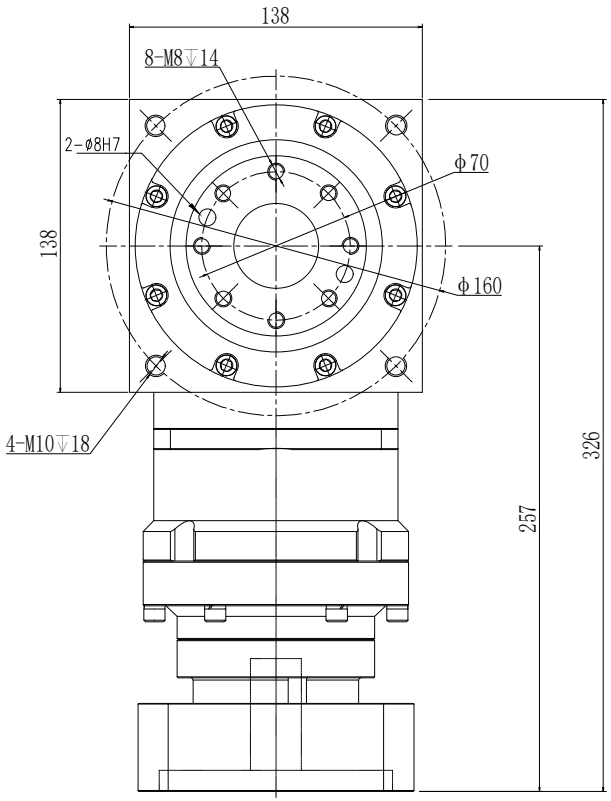

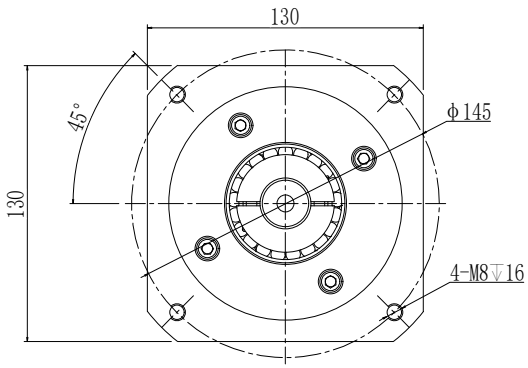

性能参数：

减速比：1:30-100

额定输出力矩：208-350 N.m

最大加速力矩：2.5倍额定扭矩

额定输入转速：3000 rpm

容许径向力：9800 N

容许轴向力：9800 N

回程间隙：≤12 arcmin

使用寿命：>20000 h

使用温度：-10℃~80℃

借通用件登记	
描 图	
校 描	
旧底图总号	
签 字	
日 期	

客户签字 Customer's Signature	公司名称 Company name	锋桦传動科技（江苏）有限公司 锋桦传動股份（上海）有限公司 台灣锋桦科技有限公司
	图名 Drawing name	行星减速机Planetary gearbox： AAW135AS-L2-RF
设计 Design： 刘建勇	服务热线 Service hotline	400-8040-668 / QQ:4008040668
复核 Recheck：	網址/邮箱Website/email	www.fht.tw / www.3fgearmotor.com fht@fht.tw / sales@3fgearmotor.com
日期 Date： 2025/01/09	電話/传真Tel./Fax	021-39948832 /021-39948836

J01.1.01.010-01